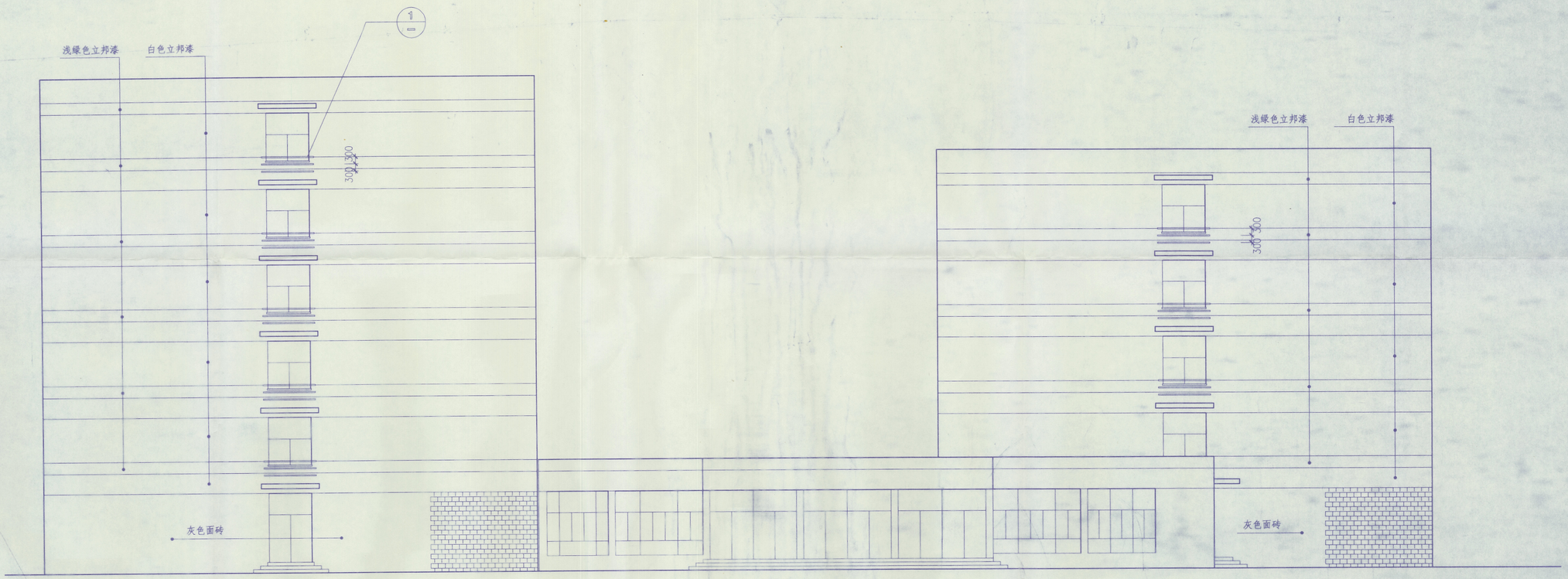

侧立面 1:100

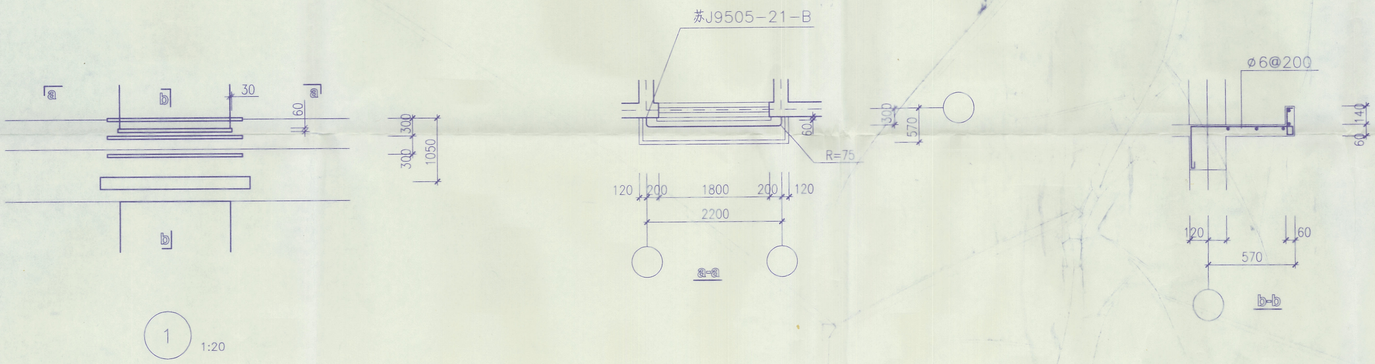

1 1:20

铜山县建筑设计院				工程名称	铜山县房管局—徐州师范大学学生公寓3#楼	设计编号 TS00134
建筑		项目负责人		图纸内容	侧立面	图纸编号 建6
结构		校复核				日期
水暖		技术负责人				
电照		制图		甲方	单位	